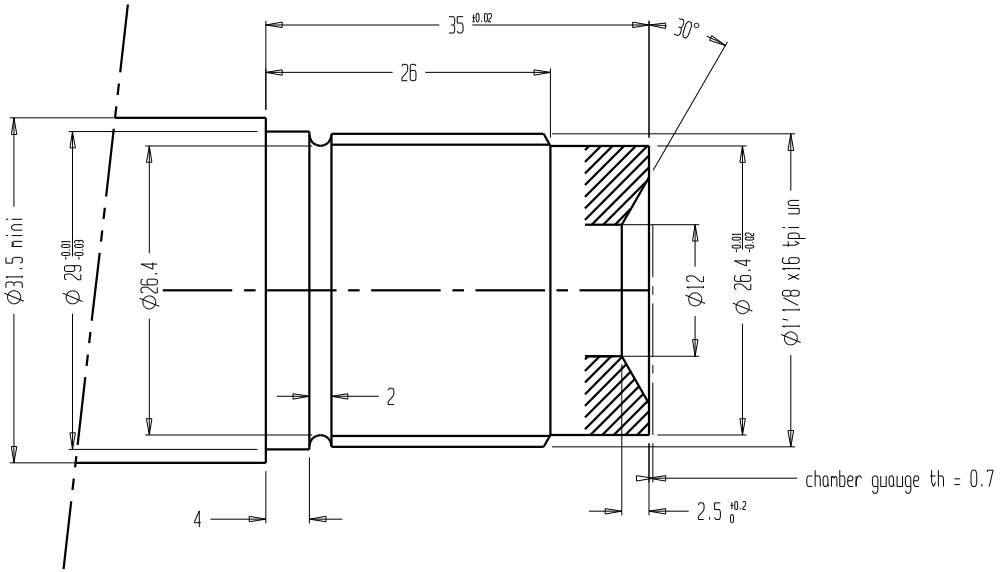

308 chamber

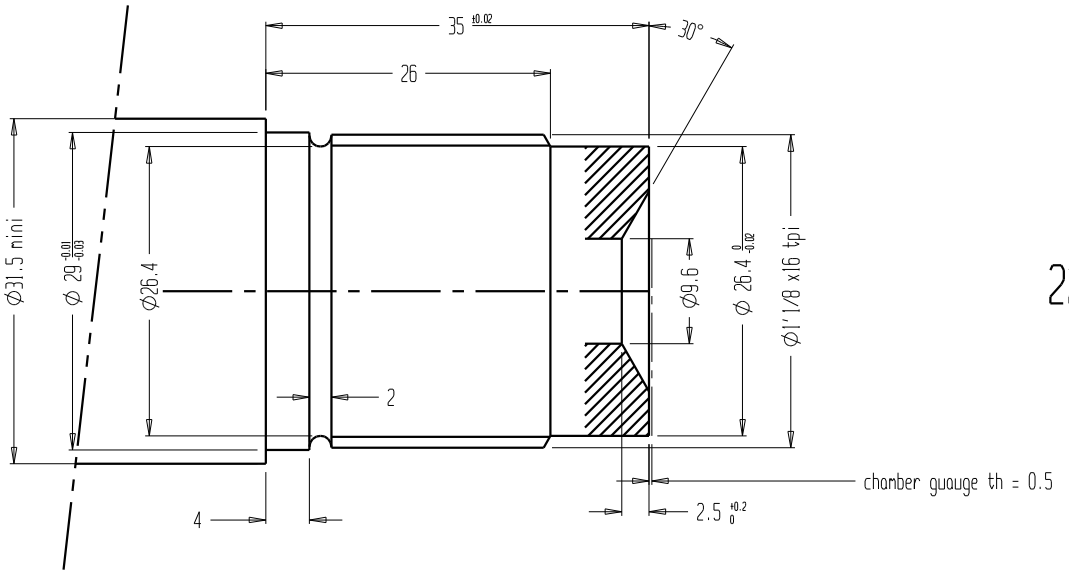

223 chamber

41 C.G " inch delta" 308 single shot

sauf spécifications particulières
tolérances générales ± 0.10

dessiné le 26 05 08	matiere : .	echelle : 2	
par : R.Chanbart	traitenent thernique : .	section : .	
designation : barrel shank			41/20/22